Микросхемы для ТВ-аппаратуры в канале цветности

TDA3510 - Декодер цветности PAL

Выполняемые функции: декодирование сигналов цветности, опознование сигналов цветности, формирование цветоразностных сигналов отрицательной полярности.
Размах выходных цветоразн. сигналов при Uпит=12В, f=4.43МГц, Uвх=100мВ, T=+25°C:
R-Y - 0.71...0.48В
B-Y - 0.94...1.87В.

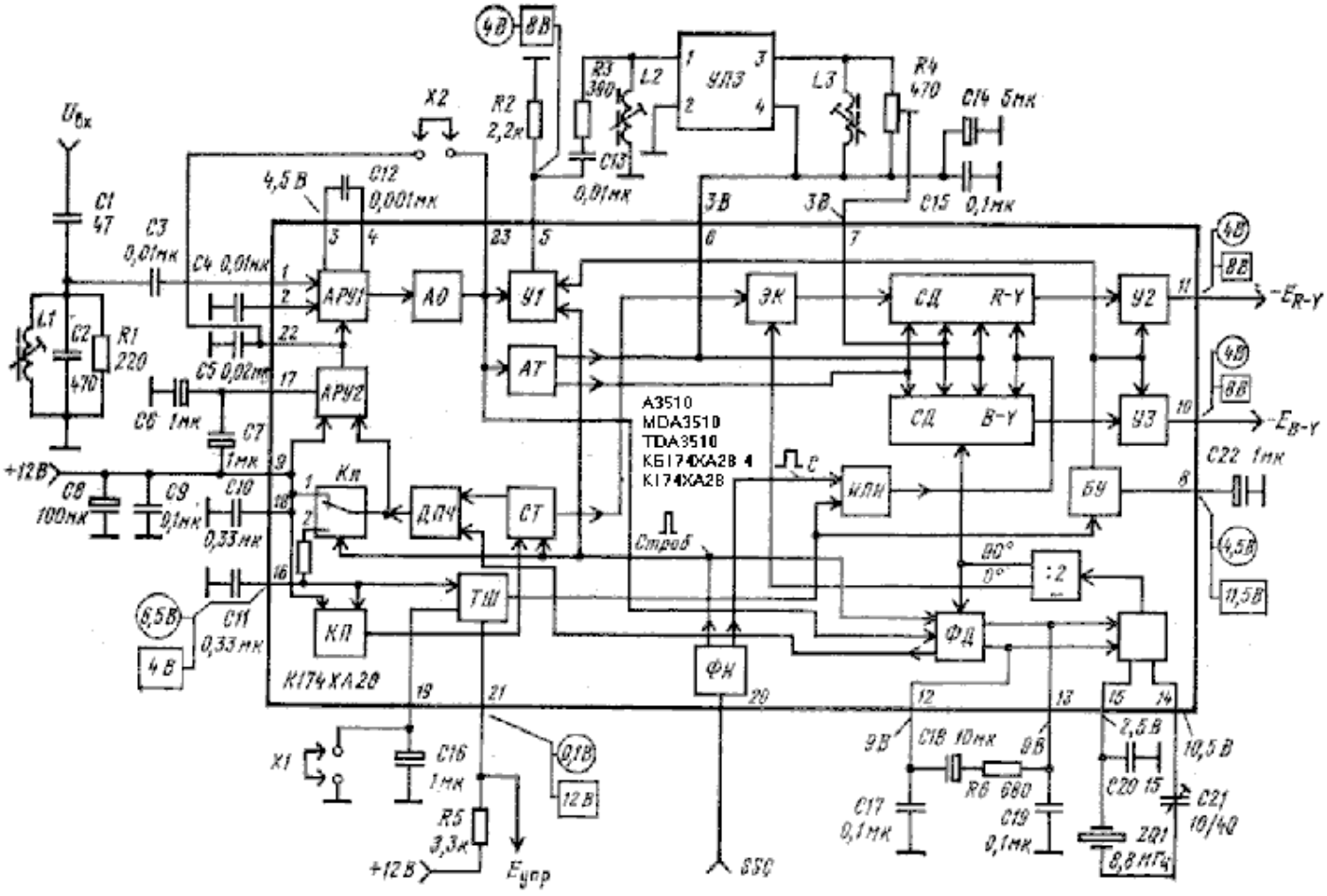

www.DataSheet4U.com